Марка К1-21 (1 шт.)

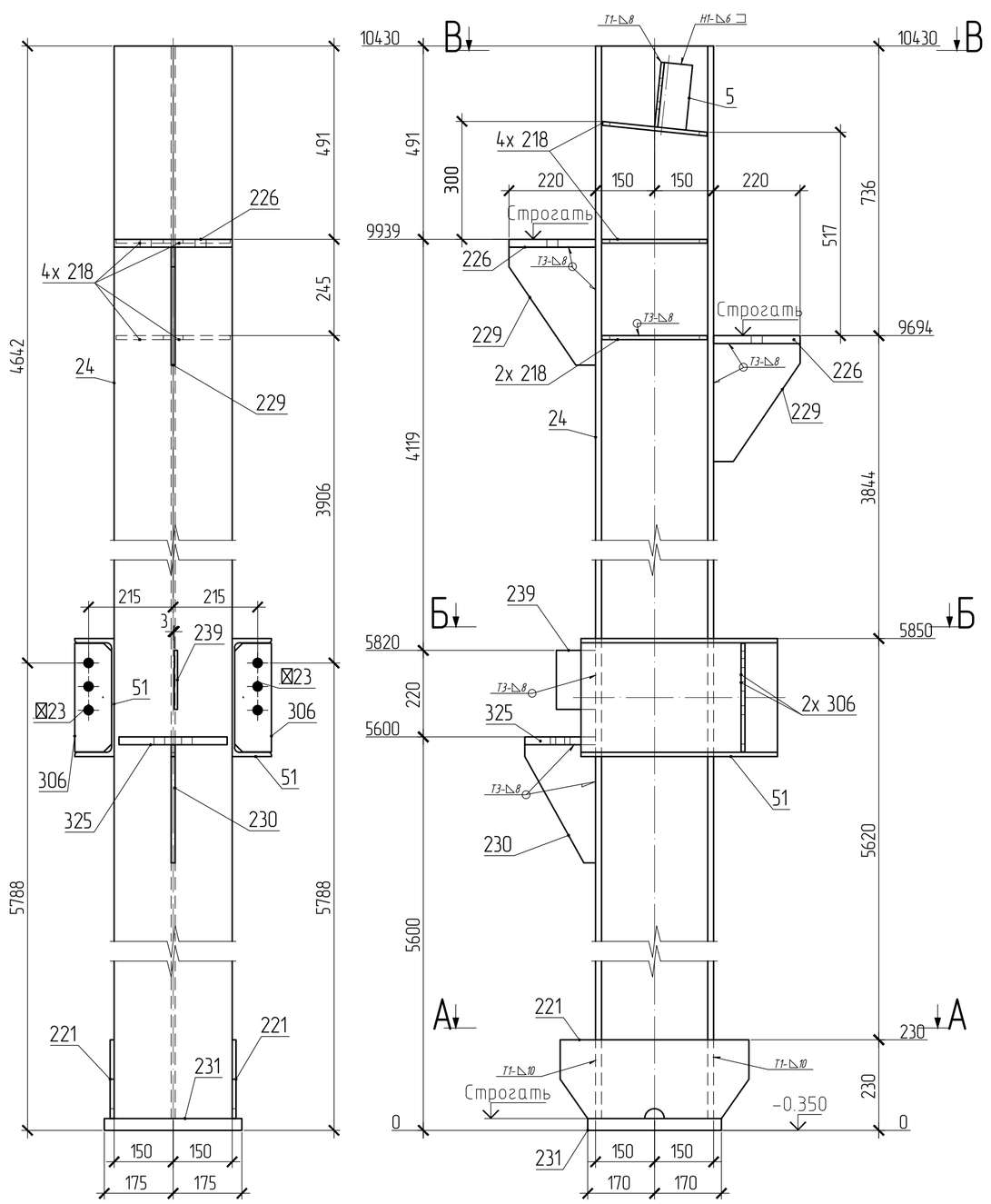

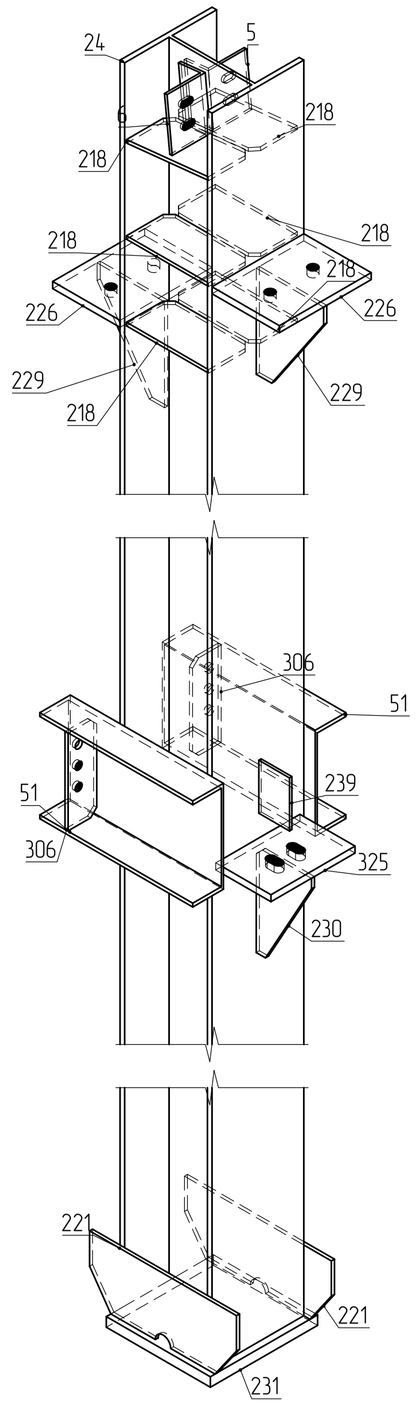

В – В

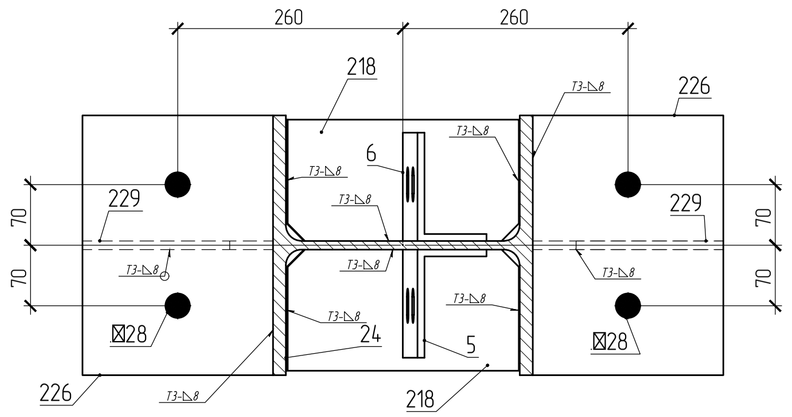

А – А

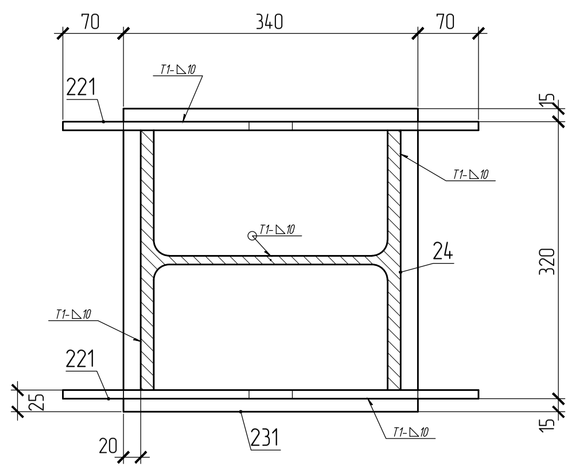

Б – Б

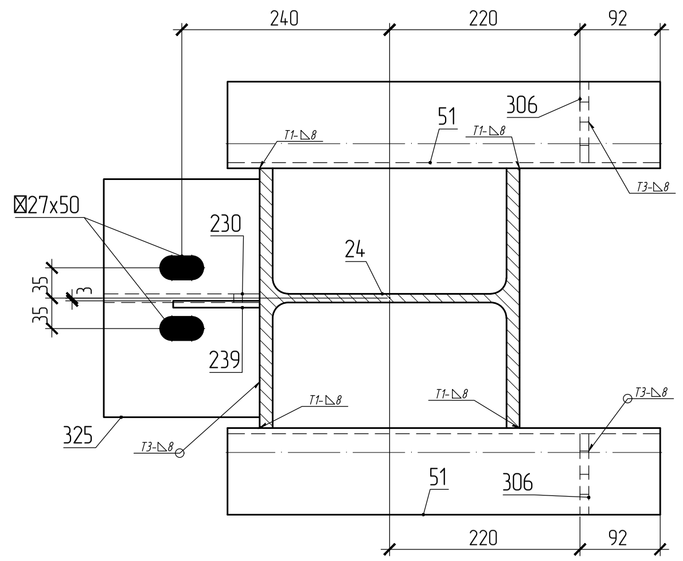

СПЕЦИФИКАЦИЯ

Марка элемента	№ детали	Кол-во шт. m	Кол-во шт. n	Сечение	Длина мм	Вес, кг одной детали	Вес, кг всех шт.	Вес, кг элемента	Марка стали	Примечание
К1-21	5	1		L125x80x8	165	2.1	2.1	1133.9	С255	
	6	1		L125x80x8	165	2.1	2.1		С255	
	24	1		I30К2	10400	977.9	977.9		С255	
	51	2		С30П	500	15.9	31.8		С245	
	218	6		- 140x10	268	2.9	17.7		С255	
	221	2		- 200x10	480	7.5	15.1		С255	
	226	2		- 220x20	300	10.4	20.7		С255	
	229	2		- 220x10	300	5.2	10.4		С255	
	230	1		- 180x10	300	4.2	4.2		С245	
	231	1		- 340x30	350	28	28		С255	
	239	1		- 100x8	150	0.9	0.9		С245	
	306	2		- 94x10	276	2	4.1		С245	
	325	1		- 180x20	275	7.8	7.8		С245	
	Вес сварных швов 1%						11.2			

ВЫБОРКА МЕТАЛЛА

Профиль	Вес (кг)	Марка стали	Примечание
I30К2	977.9	С255	
L125x80x8	4.2	С255	
⌶ 10	8.3	С245	
⌶ 10	43.1	С255	
⌶ 20	7.8	С245	
⌶ 20	20.7	С255	
⌶ 30	28	С255	
⌶ 8	0.9	С245	
С30П	31.8	С245	
На сварные швы:	11.2		
Итого:	1133.9		

ТРЕБУЕТСЯ ИЗГОТОВИТЬ

Марка элемента	Кол-во шт.	Вес, кгс одного элемента	Вес, кгс всех
К1-21	1	1133.9	1133.9
Общий вес		1133.9	

поз.51

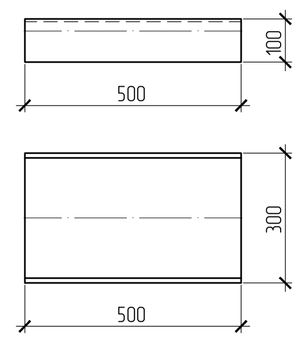

поз.6

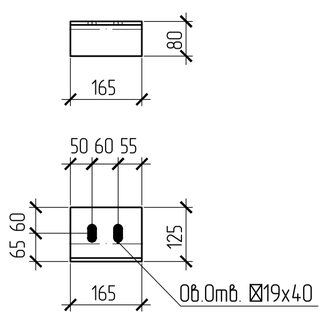

поз.218

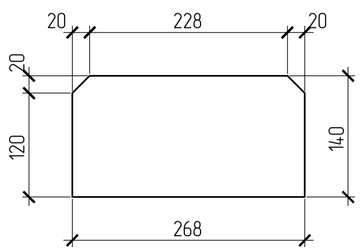

поз.230

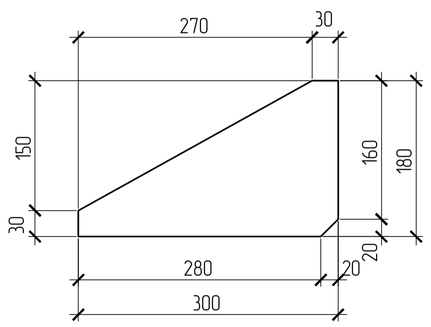

поз.306

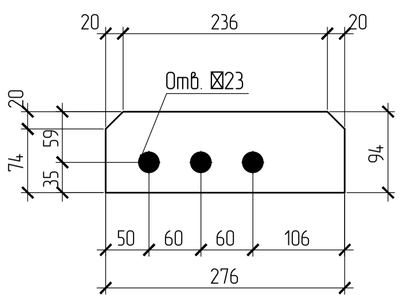

поз.226

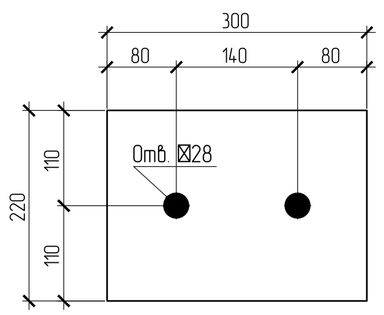

поз.221

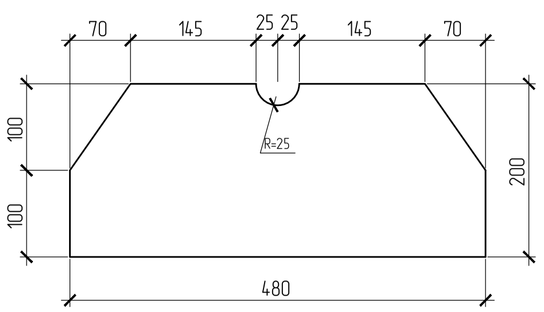

поз.24

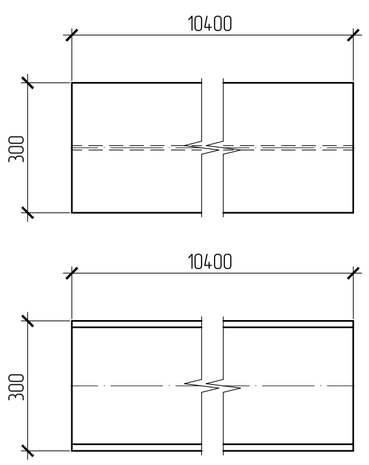

поз.231

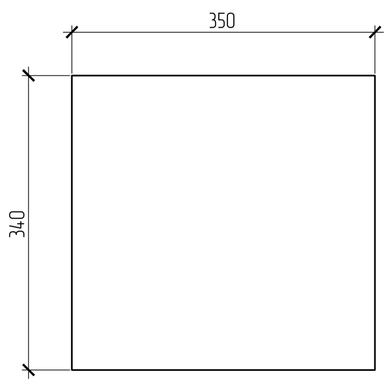

поз.325

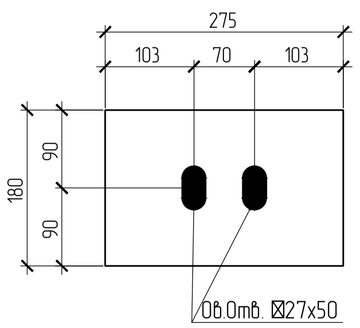

поз.229

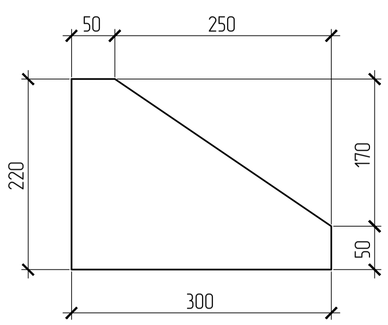

поз.5

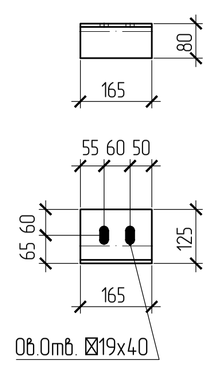

поз.239

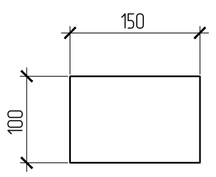

Изготовление конструкций и их монтаж производить в соответствии с требованиями:

- *ГОСТ 23118-99 "Конструкции стальные строительные"*
- *СП53-101-98 " Изготовление и контроль качества стальных строительных конструкций"*
- *СНиП 3.03.01.87 " Несущие ограждающие конструкции"*
- *СНиП II-23 81 " Стальные конструкции"*

3. *Размеры в скобках ,выполнить после сборки и сварки.*
4. *Острые кромки деталей и отверстий притупить по R=1мм.*
5. *Все металлоконструкцию окрасить ГФ-021-(2 слоя)*
6. *6.Контроль сварных соединений в соответствии с РД 03.06.03, нормы по ВИК СП53-101-98 .*
7. *Сварку производить полуавтоматом в среде углекислого газа по ГОСТ 14771-76 сварочной проволокой ГОСТ 2246-70*
8. *Места монтажных швов не грунтовать на 80мм.*
9. *Торцы колонн фрезеровать , плиту строгать.*

ПЛОЩАДЬ ПОКРАСКИ

Марка	Количество в модели	Площадь всех марок
К1-21	1	20

147.1-КМД

Изм.	Кол.уч.	Лист	N док.	Подпись	Дата
Утверждён					19.07.2016
					19.07.2016
					19.07.2016
					19.07.2016
Проверил					19.07.2016
Констр.					19.07.2016

Колонна К1-21

Котельная мощностью 150,8 М Вт состоящая из 7-и этапов строительства. 1 этап строительства.

Стадия	Масса	Масштаб
		1:10,15
Лист 15	Листов	

Инв. N подл. | Подпись и дата | Взам. инв. N